Cet ouvrage est notre propriété intellectuelle.Sans notre autorisation écrite,il ne peut être ni copié d'une manière quelconque,ni être utilisé pour la fabrication,ni non plus être communiqué a des tiers.

Diese Darstellung ist unser geistiges Eigentum.Sie darf ohne unsere schriftliche Zustimmung weder irgendwie kopiert noch zur Anfertigung des Werkes gebraucht oder Drittpersonen bekanntgegeben werden.

This prensentation is our intellectual property. Without our written consent, it shall neither be copied in any manner, nor used for manufacturing, nor communicate to third parties.

Detail dverí 1:30

Vstup: 10 LDU (LDU_R)

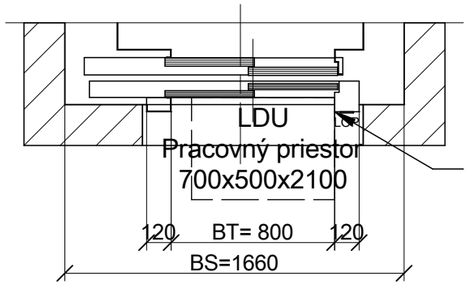

Osvetlenie (s vypínačom) musí poskytovať min. 200 luxov pri pracovných priestoroch.
Lampa umiestnená v rozvádzači zaisťuje požadovaných 200 luxov na pracovnom priestore pred rozvádzačom/LDU.

Elektrické napájacie vedenie: (dodá stavba)
- 400 V Hlavný vypínač
- 230 V Osvetlenie šachty

Káblová rezerva 2 m min.

Hlava šachty 1:30

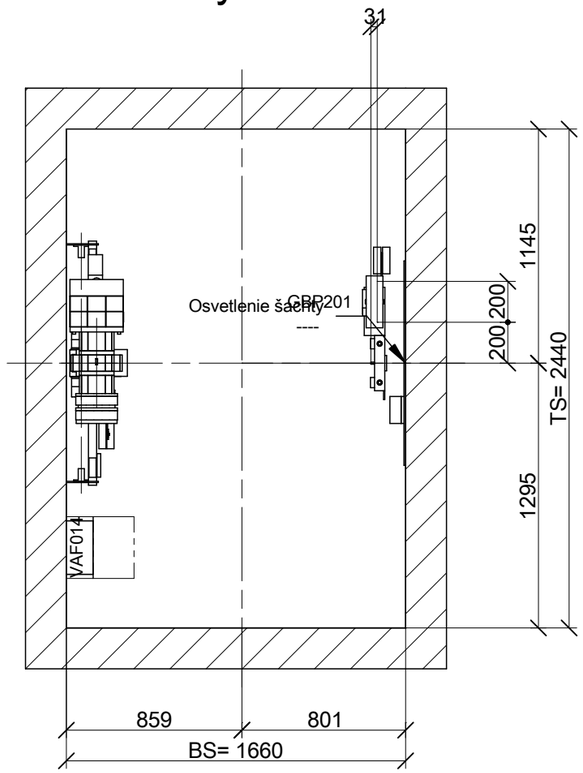

Šachta 1:30

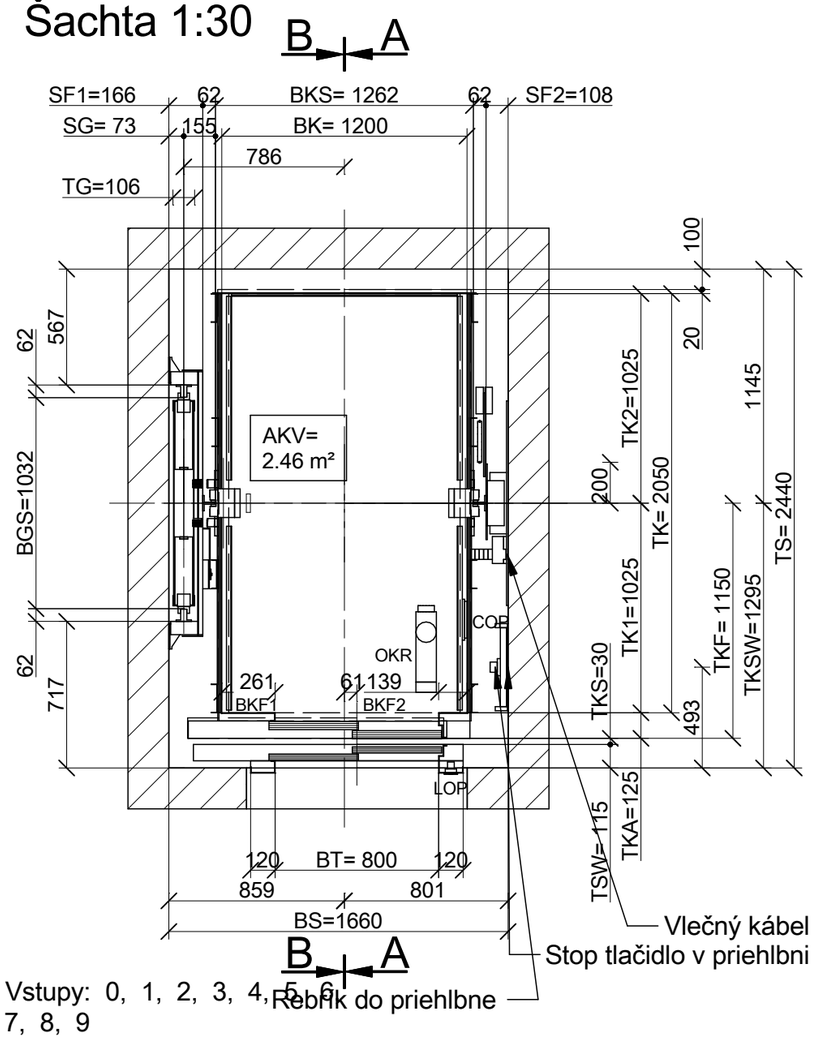

Vstupy: 0, 1, 2, 3, 4, 5, 6, 7, 8, 9

Revízia	Modifikácia	Upravené	Schválil	Dátum
00	Automaticky generované cez SAP dáta CP 353 (353)			

Produktová rada:
Schindler 3000 Plus

Budova	SVIT Štefánikova 325/38 - internát 2359160
Adresa	Štefánikova 325/38 - 059 21 Svit
Zákazník	P.S. ARCH s. r. o. - SNP 614/58/A - 044 42 Rozhanovce

---

Schindler

Kontakt: Imrich Mazanec

Ďalšie informácie týkajúce sa tohto výkresu
Imrich Mazanec Tel: +421232 724 503

Nakreslené		2025.03.10	Str.
Schválil		2025.03.10	1/7

Výr. č. 0400584586

Výkres č. 0400584586.101 00

A3

dynTemplateGPCF3OrderA3LAY1 ANC

Cet ouvrage est notre propriété intellectuelle.Sans notre autorisation écrite,il ne peut être ni copié d'une manière quelconque,ni être utilisé pour la fabrication,ni non plus être communiqué a des tiers.

Diese Darstellung ist unser geistiges Eigentum.Sie darf ohne unsere schriftliche Zustimmung weder irgendwie kopiert noch zur Anfertigung des Werkes gebraucht oder Drittpersonen bekanntgegeben werden.

This presentation is our intellectual property. Without our written consent, it shall neither be copied in any manner, nor used for manufacturing, nor communicate to third parties.

Výber konzol

HFmax 1900 [mm]	Strana OR	Strana CW
	20 x Z-CL3	1 x L-A L 106 1 19 x O-B L 1002 106 1
	SL3 (SHORT)	SL75

Rez A-A 1:75

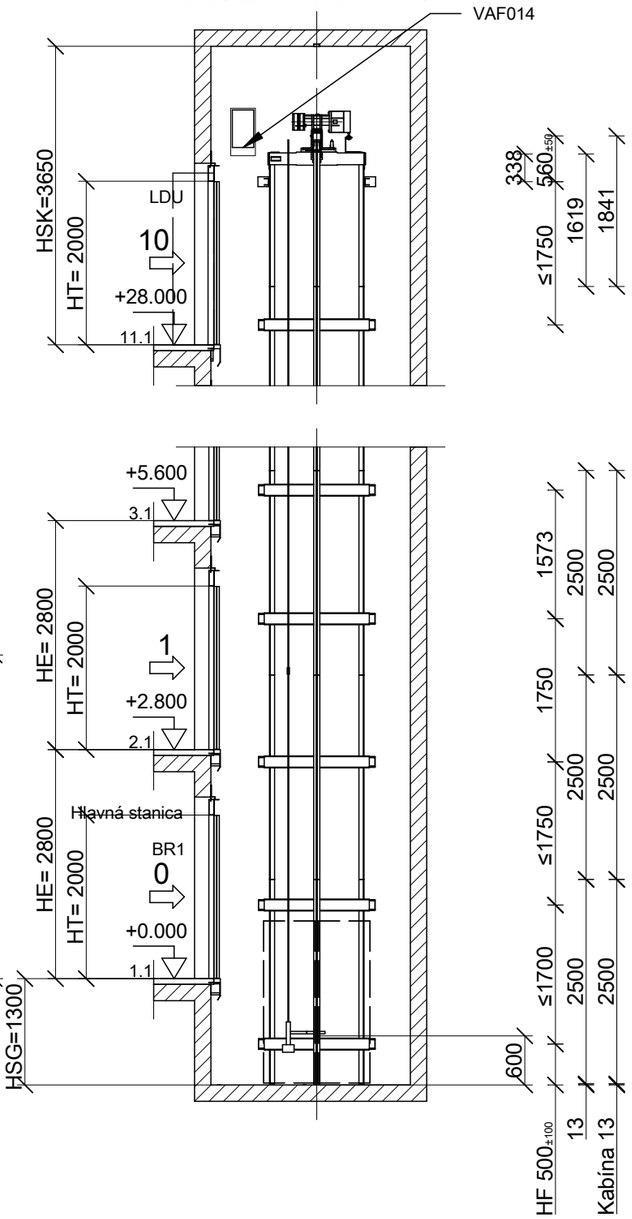

Rez B-B 1:75

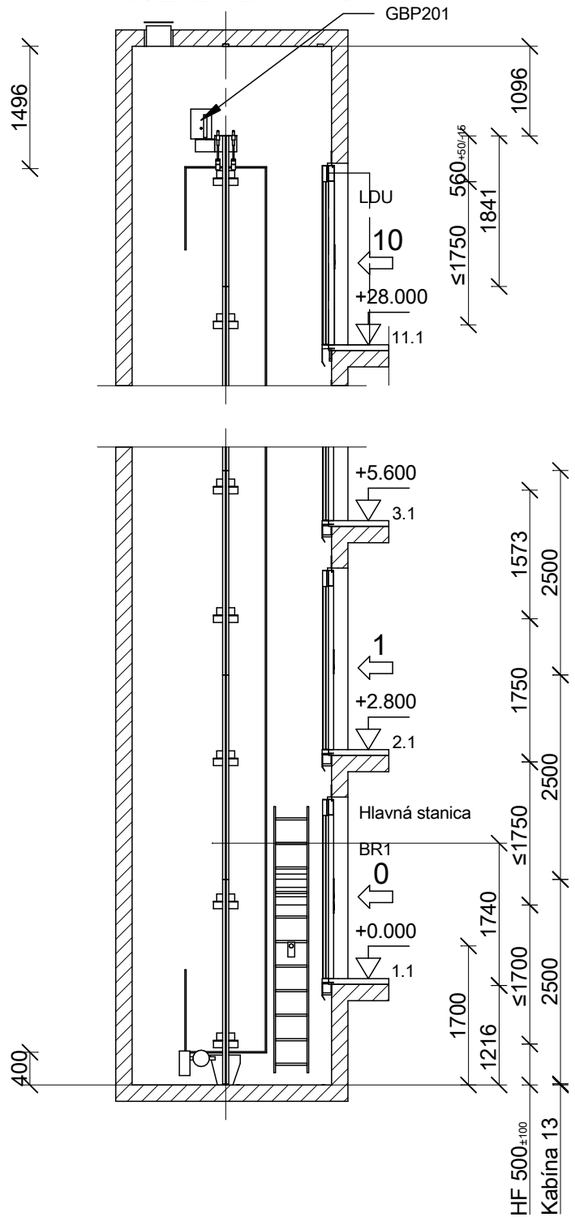

31841 mm 31619 mm		
	Kabína	
12	1841	1619
11	2500	2500
10	2500	2500
9	2500	2500
8	2500	2500
7	2500	2500
6	2500	2500
5	2500	2500
4	2500	2500
3	2500	2500
2	2500	2500
1	2500	2500
0	2500	2500

Revízia	Modifikácia	Upravené	Schválil	Dátum
00	Automaticky generované cez SAP dáta CP 353 (353)			

Produktová rada:
Schindler 3000 Plus

Budova: SVIT Štefánikova 325/38 - internát
2359160
Adresa: Štefánikova 325/38 - 059 21 Svit
Zákazník: P.S. ARCH s. r. o. - SNP 614/58/A - 044 42 Rozhanovce

---

Schindler

Kontakt: Imrich Mazanec

Ďalšie informácie týkajúce sa tohto výkresu
Imrich Mazanec Tel: +421232 724 503

Nakreslené		2025.03.10	Str.
Schválil		2025.03.10	2/7

Výr. č. 0400584586
Výkres č. 0400584586.102 00

A3

dynTemplateGPCF3OrderA3LAY2 ANC

Pozícia kabíny v najnižšom podlaží

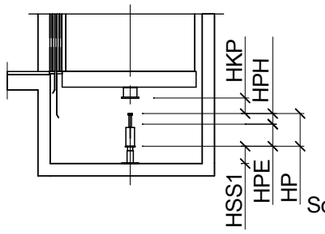

Pozícia kabíny v najvyššom podlaží

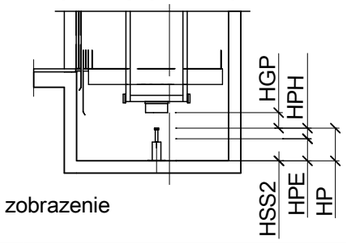

Schematické zobrazenie

	Narazníky kabíny	Nárazníky protiváhy
	PS_D2	PS_D2
(HP) [mm]	80	80
HPH/HPHL[mm]	72 / 72	72 / 72
HKP/HGP [mm]	70 -5/0	85 -20/0
HSS1/2 [mm]	571	167
HPE [mm]	8	8
Množstvo	2	2

Únikové priestory

Umiestnenie a rozmery	Štítok
Na streche kabíny **700x500x1000** 700x500x1000	2 skrčená
V priehlbni 700x1000x500	1 ležiaca

Hlava šachty a priehlbeň 1:100

Rez A-A

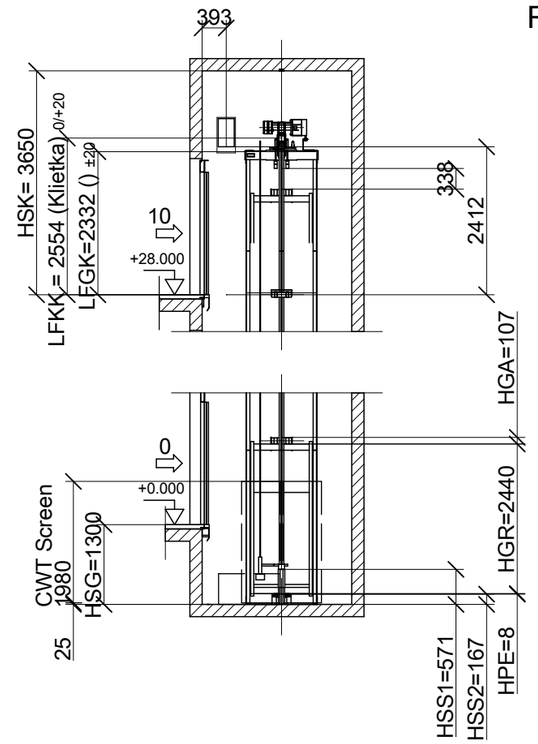

Rez B-B

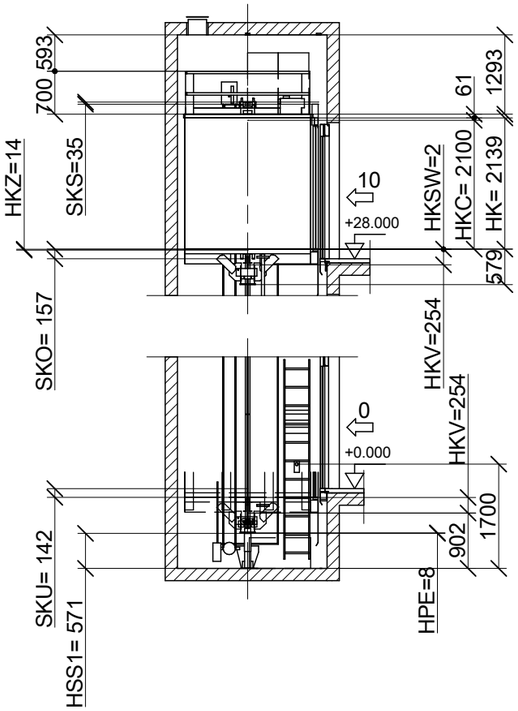

Detail únikových priestorov 1:40

V priehlbni

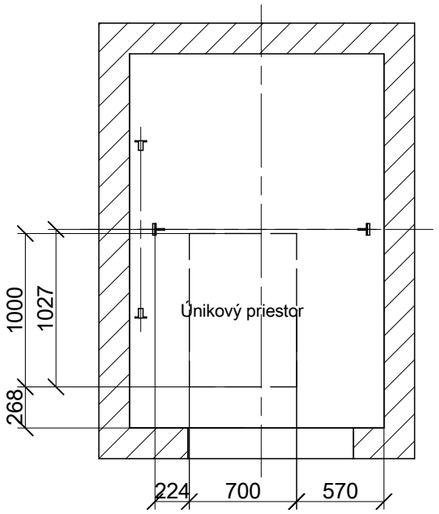

Na streche kabíny

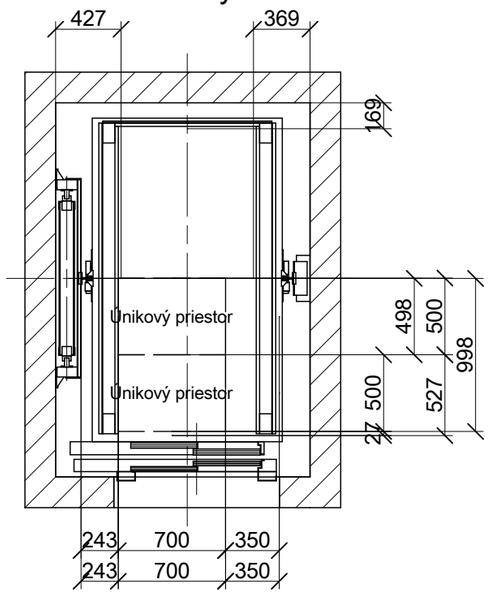

Revízia	Modifikácia	Upravené	Schválil	Dátum
00	Automaticky generované cez SAP dáta CP 353 (353)			

Produktová rada:
Schindler 3000 Plus

Budova: SVIT Štefánikova 325/38 - internát
2359160
Adresa: Štefánikova 325/38 - 059 21 Svit
Zákazník: P.S. ARCH s. r. o. - SNP 614/58/A - 044 42 Rozhanovce

---

Schindler

Kontakt: Imrich Mazanec

Ďalšie informácie týkajúce sa tohto výkresu
Imrich Mazanec Tel: +421232 724 503

Nakreslené		2025.03.10	Str.
Schválil		2025.03.10	3/7

Výr. č. 0400584586
Výkres č. 0400584586.103 00

Cet ouvrage est notre propriété intellectuelle.Sans notre autorisation écrite,il ne peut être ni copié d'une manière quelconque,ni être utilisé pour la fabrication,ni non plus être communiqué a des tiers.

Diese Darstellung ist unser geistiges Eigentum.Sie darf ohne unsere schriftliche Zustimmung weder irgendwie kopiert noch zur Anfertigung des Werkes gebraucht oder Drittpersonen bekanntgegeben werden.

This presentation is our intellectual property. Without our written consent, it shall neither be copied in any manner, nor used for manufacturing, nor communicate to third parties.

A3

dynTemplateGPCF3OrderA3LAY3 ANC

Cet ouvrage est notre propriété intellectuelle.Sans notre autorisation écrite,il ne peut être ni copié d'une manière quelconque,ni être utilisé pour la fabrication,ni non plus être communiqué a des tiers.

Diese Darstellung ist unser geistiges Eigentum.Sie darf ohne unsere schriftliche Zustimmung weder irgendwie kopiert noch zur Anfertigung des Werkes gebraucht oder Drittpersonen bekanntgegeben werden.

This presentation is our intellectual property. Without our written consent, it shall neither be copied in any manner, nor used for manufacturing, nor communicate to third parties.

Detail dverí 1:30

Vstup: 10 LDU (LDU_R)

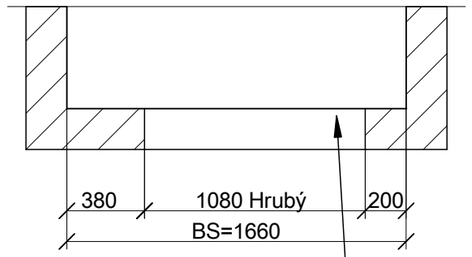

Elektrické napájacie vedenie: (dodá stavba)
- 400 V Hlavný vypínač
- 230 V Osvetlenie šachty
Káblová rezerva 2 m min.

1:30

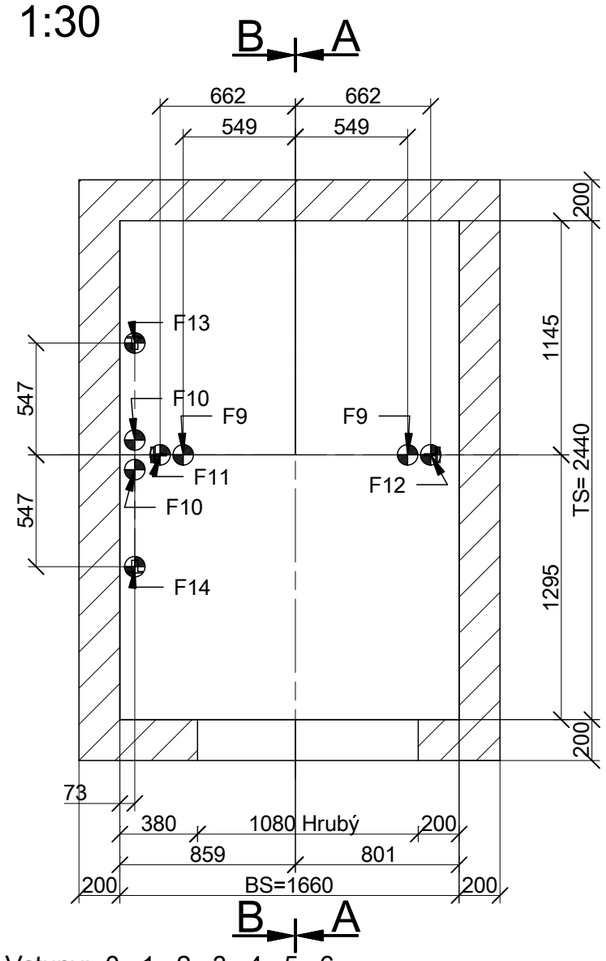

Vstupy: 0, 1, 2, 3, 4, 5, 6, 7, 8, 9

Zaťaženie šachty

F9	= 33433 N	F17	= -	F50x_T	= 1184 N (Zdvih)
F10	= 23192 N	F41	= -	F50y_T	= 1311 N (Zdvih)
F11	= 36622 N	F42	= -	F50x_PH	= 2071 N (Hlava šachty)
F12	= 22040 N	F43	= -	F50y_PH	= 2293 N (Hlava šachty)
F13	= 12639 N	F44	= -	M50z_T	= 286 Nm (Zdvih)
F14	= 12639 N	F45	= -	M50z_PH	= 500 Nm (Hlava šachty)

F51x_T	= 1184 N (Zdvih)	F52/53x_T	= -
F51y_T	= 1311 N (Zdvih)	F52/53y_T	= -
F51x_PH	= 2071 N (Hlava šachty)	F52/53x_PH	= -
F51y_PH	= 2293 N (Hlava šachty)	F52/53y_PH	= -
M51z_T	= 210 Nm (Zdvih)	M52/53z_T	= -
M51z_PH	= 367 Nm (Hlava šachty)	M52/53z_PH	= -

F54_max_dyn_s	= -	F54_max_dyn_t	= -
F55_max_dyn_s	= 1021 N	F55_max_dyn_t	= 1750 N
F56_max_dyn_s	= -	F56_max_dyn_t	= -
F57_max_dyn_s	= 1893 N	F57_max_dyn_t	= 3662 N

Sily F11 a F12 pôsobia v prípade vybavenia zachytávačov
Sily F9 + F10 pôsobia v prípade dosadnutia klietky, alebo protiváhy na nárazníky

Sily pôsobiace na vodiace čeluste [N]

Kabína
FF1 = 2071 N
FF2 = 2293 N
Protiváha
FF1g = 537 N
FF2g = 888 N

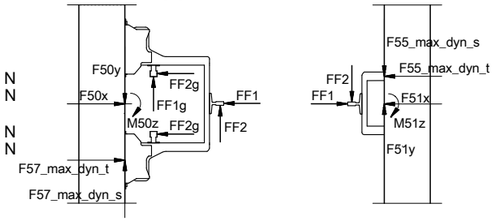

Izolácia zvuku

Konštrukcia šachty musí zodpovedať súčasným požiadavkám na hluk a príslušným predpisom pre susediace miestnosti.

Revízia	Modifikácia	Upravené	Schválil	Dátum
00	Automaticky generované cez SAP dáta CP 353 (353)			

I

Produktová rada:
Schindler 3000 Plus

Budova: SVIT Štefánikova 325/38 - internát
2359160
Adresa: Štefánikova 325/38 - 059 21 Svit
Zákazník: P.S. ARCH s. r. o. - SNP 614/58/A - 044 42 Rozhanovce

---

Schindler

Kontakt: Imrich Mazanec

Ďalšie informácie týkajúce sa tohto výkresu
Imrich Mazanec Tel: +421232 724 503

Nakreslené		2025.03.10	Str.
Schválil		2025.03.10	4/7

Výr. č. 0400584586
Výkres č. 0400584586.201 00

A3

dynTemplateGPCF3OrderA3BWP1 ANC

Cet ouvrage est notre propriété intellectuelle.Sans notre autorisation écrite,il ne peut être ni copié d'une manière quelconque,ni être utilisé pour la fabrication,ni non plus être communiqué a des tiers.

Diese Darstellung ist unser geistiges Eigentum.Sie darf ohne unsere schriftliche Zustimmung weder irgendwie kopiert noch zur Anfertigung des Werkes gebraucht oder Drittpersonen bekanntgegeben werden.

This presentation is our intellectual property. Without our written consent, it shall neither be copied in any manner, nor used for manufacturing, nor communicate to third parties.

	Kabína	
HFZ_T1/HF_T1	1750	1750
HFZ_T2/HF_T2	1135	1135
HF17	1136	1136
HF16	1500	1500
HF15	1750	1750
HF14	1750	1750
HF13	1500	1500
HF 8-14	1750	1750
HF 8-14	1750	1750
HF7	1500	1500
HF5	1750	1750
HF4	1573	1573
HF3	1750	1750
HF2	1750	1750
HF1	1700	1700
HF0	500	500

	HE
10	0
1-10	10x 2800

Rez A-A 1:75

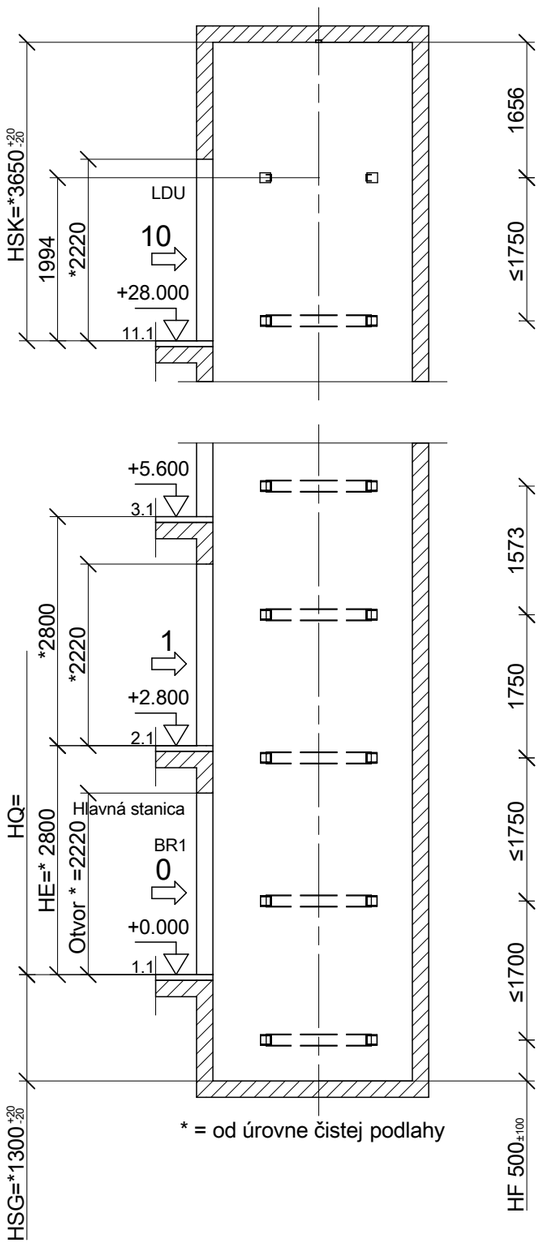

Rez B-B 1:75

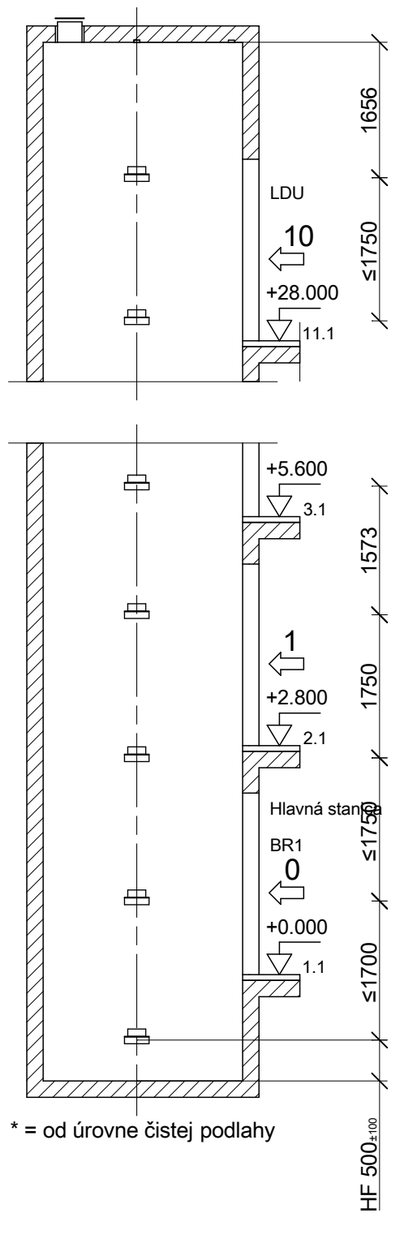

Revízia	Modifikácia	Upravené	Schválil	Dátum
00	Automaticky generované cez SAP dáta CP 353 (353)			

Produktová rada:
Schindler 3000 Plus

Budova	SVIT Štefánikova 325/38 - internát 2359160
Adresa	Štefánikova 325/38 - 059 21 Svit
Zákazník	P.S. ARCH s. r. o. - SNP 614/58/A - 044 42 Rozhanovce

Schindler

Kontakt: Imrich Mazanec

Ďalšie informácie týkajúce sa tohto výkresu
Imrich Mazanec Tel: +421232 724 503

Nakreslené		2025.03.10	Str.
Schválil		2025.03.10	5/7

Výr. č. 0400584586
Výkres č. 0400584586.202 00

A3

dynTemplateGPCF3OrderA3BWP2 ANC

Cet ouvrage est notre propriété intellectuelle.Sans notre autorisation écrite,il ne peut être ni copié d'une manière quelconque,ni être utilisé pour la fabrication,ni non plus être communiqué a des tiers.

Diese Darstellung ist unser geistiges Eigentum.Sie darf ohne unsere schriftliche Zustimmung weder irgendwie kopiert noch zur Anfertigung des Werkes gebrauicht oder Drittpersonen bekanntgegeben werden.

This presentation is our intellectual property. Without our written consent, it shall neither be copied in any manner, nor used for manufacturing, nor communicate to third parties.

1:30

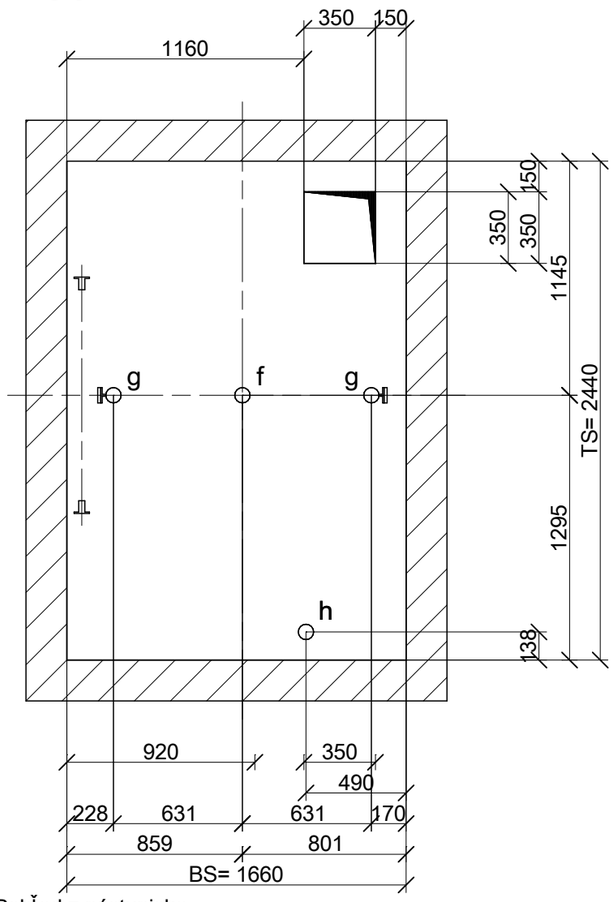

Pohľad z nástupiska

Diely

Popis	Typ popisu	WLL	Množstvo
Strop f		≥ 20 kN	1
Strop g		≥ 5 kN	2
Strop h	Závesný kotevný bod	≥ 12 kN	1

Revízia	Modifikácia	Upravené	Schválil	Dátum
00	Automaticky generované cez SAP dáta CP 353 (353)			

II

Produktová rada:
Schindler 3000 Plus

Budova: SVIT Štefánikova 325/38 - internát
2359160
Adresa: Štefánikova 325/38 - 059 21 Svit
Zákazník: P.S. ARCH s. r. o. - SNP 614/58/A - 044 42 Rozhanovce

---

Schindler

Kontakt: Imrich Mazanec

Ďalšie informácie týkajúce sa tohto výkresu
Imrich Mazanec Tel: +421232 724 503

Nakreslené		2025.03.10	Str.
Schválil		2025.03.10	6/7

Výr. č. 0400584586
Výkres č. 0400584586.203 00

A3

dynTemplateGPCF3OrderA3BWP3 ANC

Cet ouvrage est notre propriété intellectuelle.Sans notre autorisation écrite,il ne peut être ni copié d'une manière quelconque,ni être utilisé pour la fabrication,ni non plus être communiqué a des tiers.

Diese Darstellung ist unser geistiges Eigentum.Sie darf ohne unsere schriftliche Zustimmung weder irgendwie kopiert noch zur Anfertigung des Werkes gebraucht oder Drittpersonen bekanntgegeben werden.

This presentation is our intellectual property. Without our written consent, it shall neither be copied in any manner, nor used for manufacturing, nor communicate to third parties.

HLAVNÉ ÚDAJE		CP353 / 0400584586
Názov predajnej jednotky /		Building / A
Výťahový systém / Technický klaster		ES1 / 1.3.1
Typ výťahu		Osobný výťah
Nosnosť [kg]	GQ	1050
Počet osôb	ZQG	14
Rýchlosť [m/s]	VKN	1.00
Zdvih [m]	HQ	28.00
Zavesenie	KZU	2
Počet zastavení	ZE	11
Počet šachtových dverí, predný vstup	ZEZ1	11
Počet šachtových dverí, zadný vstup	ZEZ2	0
Typ riadenia		Scalable Control
Riadiaci systém		KA
Počet výťahov v skupine	ZAG	2
Norma		EN 81-20:2020
Invalidný výťah		N
Stavebné tolerancie		-20/+20mm
Kategória odolnosti voči vandalizmu		Nie
Požiarna norma		Nie
		BR1 / JBF+KBF
Seizmická norma / Seizmická oblasť		Nie
Šírka kabíny x Hĺbka kabíny	BKxTK	1200x2050
Čistá šírka kabíny	BK_Clear	1200

ÚDAJE STROJA			
Typ stroja		PMB135-B15-464	PMN 7.80 kW
Priemer trakčnej kladky [mm]	DD	87	PME 6.91 kW
Faktor vyváženia zaťaženia [%]	KG	50	
Počet nosných pásov	ZZ	2	
Dĺžka jedného pásu [m]	LZ	66	
Šírka nosných pásov [mm]	BZ	40	
Typ frekvenčného meniča	VF	VAF014_480	
		STM-PV40	
		PU	

ÚDAJE KABÍNY		
Typ kabíny		CA PK 44
Typ zavesenia kabíny		--
Typ kabínových dverí		DO VAR 15
Typ vodiacich čelustí kabíny		I10
Typ zachytávačov kabíny		SA GED 10
Hmotnosť kabíny [kg]	GK	654
Hmotnosti pôsobiace na zachytávače [kg]	GKU	1710
Hmotnosť kabíny počas inštalácie [kg]	GK_INEX	391

ÚDAJE ŠACHTOVÝCH DVERÍ		
Typ šachtových dverí		DO WIV EU (Wittur Evo EU)
Požiarna odolnosť šachtových dverí		EN_81-58_EW30
Požiarna odolnosť šachtových dverí		-
		-
Požiarna odolnosť šachtových dverí		-
		-
		ST_PAI_TEXT_R7040
		-
		-
		-
		-

MECHANICKÉ ZARIADENIA		
Typ kompenzačných prostriedkov		-
		Neaplikované
Hmotnosť 1 komp. prostriedku na 1 m [kg]	GUM1	-
Priemer lana obm. rýchlosti [mm]		6
Typ lana obmedzovača rýchlosti		Seale 6x19S SFC 1770 B sZ
Typ vodidiel kabíny		T75-3/B
Typ vodidiel vyvažovacieho závažia		H75-1
Typ nárazníkov kabíny		P+S typ D2
Typ nárazníkov vyvažovacieho závažia		P+S typ D2
Typ obmedzovača rýchlosti kabíny		GBP201
Dĺžka lana obm. rýchlosti kabíny [m]		65
Typ napínacieho zariadenia kabíny		201CB
Typ obmedzovača rýchlosti vyv. závažia		Neaplikované
Dĺžka lana obm. rýchlosti vyv. závažia [m]	LCR	-
Typ napínacieho zariadenia vyv. závažia		Neaplikované

ELEKTRICKÉ PARAMETRE		CP / 0400584586
Prevádzková teplota [°C]	T_Operation_Range	+5/+40
Relatívna vlhkosť vzduchu [%]	Humidity_Range_Electrical	max 60% at 40°C or 85% at 25°C
Nadmorská výška [m]	HAM	2000
	MR_Cable_Routing	
Počet jázd za hodinu [1/h]	ZKH_max	180
	POW_S	0.57
	POW_LDU	0.16
Typ napájacieho zdroja	Supply_Power_Net_Type	TN-S
[V]	UNS	400
	SIH_Size	
	ITA1	0
	SIH1_Size	
Voľba: Nulový vodič	Neutral_Wire	
	UN / UN_Tol_Range	400 / -15/+10
	UN_Phase_Asymmetry_Range	-5/+5
Nominálny prúd zariadenia [A]	INN	14.08
Záberový prúd zariadenia [A]	INA	15.56
	FN / FN_Tol_Range	50 / -5/+5
Typ hlavného vypínača	JH_Variant	MCB C16A
	ANN_JH_min/_max	1 / 25
RCD maximálny poruchový prúd JH [mA]	I_Delta_N_max	300
Maximálny skratový prúd [kA]	SCCR_max	6
Celkové harmonické skreslenie sieťového prúdu [%]	THDI_max	37
	SPD_Opt	Nie
Maximálne napätie prepäťovej ochrany [kV]	USP_Max	2.00
JFIH	JFIH_Opt	Nie
Maximálny aktívny regenerovaný výkon JH [W]	PNAG	3447
	ZFN_max	300
/	Cos_Phi_JH / PS_Ratio_min	0.99 / 0.92
	PNN / PNA	8.9 / 9.9
	SNN / SNA	9.5 / 10.5
	UNL / UNL_Tol_Range	230 / -15/+10
Prúd osvetlenia JHL [A]	INL	10
Typ vypínača osvetlenia JHL	JHL_Type	RCBO:10A 30mA Type A Curve C
	ANN_JHL_min/_max	1 / 16
Typ vypínača osvetlenia šachty	SIBS_Type	RCBO C10A 30mA Type A
	I_SIBS_max	10.00
	Hoistway_Lighting_Delivery	
	ANN_SIBS_min/_max	1 / 16
	SIPT_Type	-
	I_SIPT	-
Voľba: AES (Automatický evakuačný systém)	AES_Opt	
Počet za sebou idúcich evakuačných jázd	Z_Evac	3

ÚDAJE VYVAŽOVACIEHO ZÁVAŽIA		
Typ vyvažovacieho závažia		GG41-1002-106-B
Typ vodiacich čelustí vyv. závažia		I7
Typ zachytávačov vyvažovacieho závažia		Neaplikované
Hmotnosť vyvažovacieho závažia [kg]	GG_Theoric	1179
Hmotnosti pôsobiace na zachytávače [kg]	GGU	--

AKV= priestor na kabíne
BS= šírka šachty
BT= šírka dverí
BK= šírka klietky
BKS= šírka vodidla klietky
BGS= šírka vodidla protiváhy
BG= šírka protiváhy
COP= Ovládací panel v kabíne
GG=
GK= Hmotnosť klietky GK (kg)
GKU= Hmotnosti pôsobiace na zachytávače [kg]
HT= výška dverí
HE= výška podlažia
HQ= zdvih
HS= výška šachty
HSG= hĺbka priehlbne
HSK= výška hlavy šachty
HF= vzdialenosť medzi upevňovacími konzolami vodidiel
HK= výška klietky
HKC= vnútorná výška kabíny
HKZ= výška podlahy kabíny
HGP= vzdialenosť protiváhy od nárazníka
HKP= vzdialenosť nárazníkovej plochy od nárazníka, s kabínou umiestnenou v najnižšej stanici
HP= celková výška nárazníkov, v nestlačenom stave
HPH= výška nárazovej časti nárazníka
HSS1= výška podstavca pod kabínou
HSS2= výška podstavca pod protiváhou
JH= Typ hlavného vypínača
JH1=
LDU= Rozvádzač (LDU)
LFGK= vzdialenosť konca vodidiel protiváhy od najvyššej stanice
LFKK= vzdialenosť konca vodidiel kabíny od najvyššej stanice
LOP= ovládací panel na nástupisku
SG= konzola vodidla protiváhy
SF= konzola vodidla klietky
SKU= prejazd (spodný)
SKO= prejazd (horný)
SKS= nadskočenie kabíny
TS= hĺbka šachty
TK= hĺbka klietky
TG= hĺbka protiváhy
TKF= vzdialenosť prahu kabínových dverí od osi vodiacich čelustí
TSW= vzdialenosť čelnej šachtovej steny od prahu šachtových dverí
TKSW= vzdialenosť čelnej šachtovej steny od osi vodidla kabíny

Subsystém ochrany pred neúmyselným pohybom kabíny
Detekcia AC_GSI_200_2FS
Číslo certifikátu 01/208/4A/6133.01/18
Brzda FCRD112_G6_2X160 (320 Nm)
Číslo certifikátu NL19-400-1002-051-02

Dátum Meno

Revízia	Modifikácia	Upravené	Schválil	Dátum
00	Automaticky generované cez SAP dáta CP 353 (353)			

Produktová rada:
Schindler 3000 Plus

Všeobecné informácie

Budova SVIT Štefánikova 325/38 - internát
2359160
Adresa Štefánikova 325/38 - 059 21 Svit
Zákazník P.S. ARCH s. r. o. - SNP 614/58/A - 044 42 Rozhanovce

---

Schindler

Kontakt: Imrich Mazanec

Ďalšie informácie týkajúce sa tohto výkresu
Imrich Mazanec Tel: +421232 724 503

Nakreslené		2025.03.10	Str.
Schválil		2025.03.10	7/7

Výr. č. 0400584586
Výkres č. 0400584586.GEN 00

A3